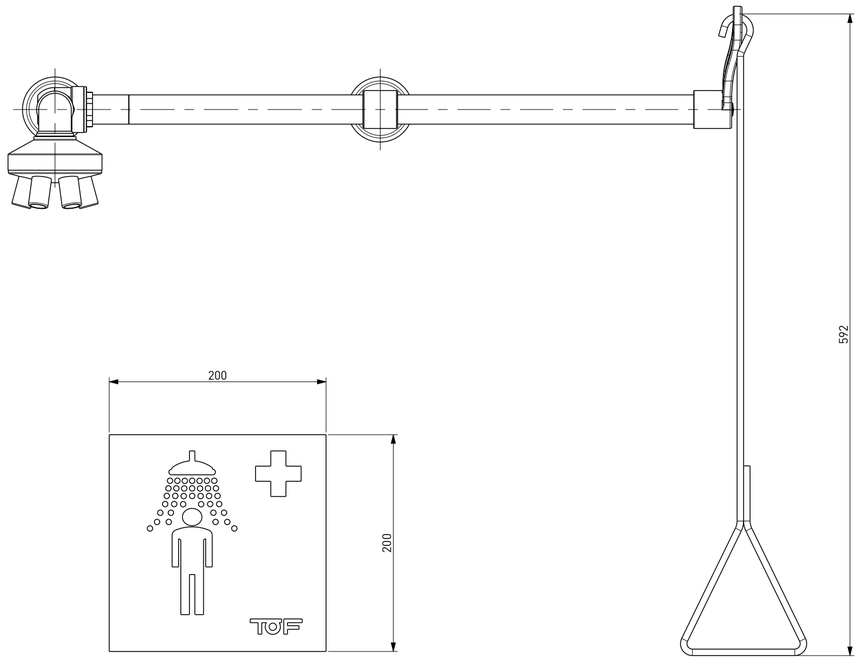

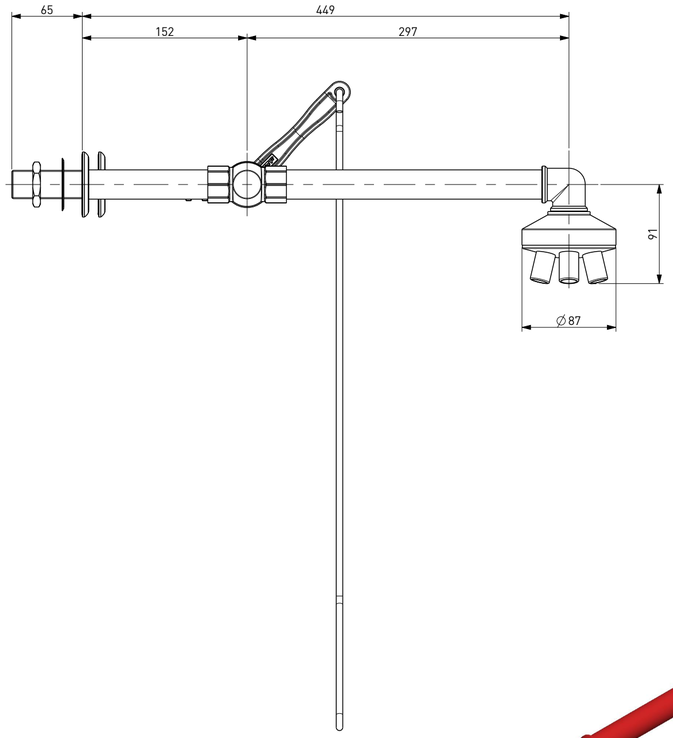

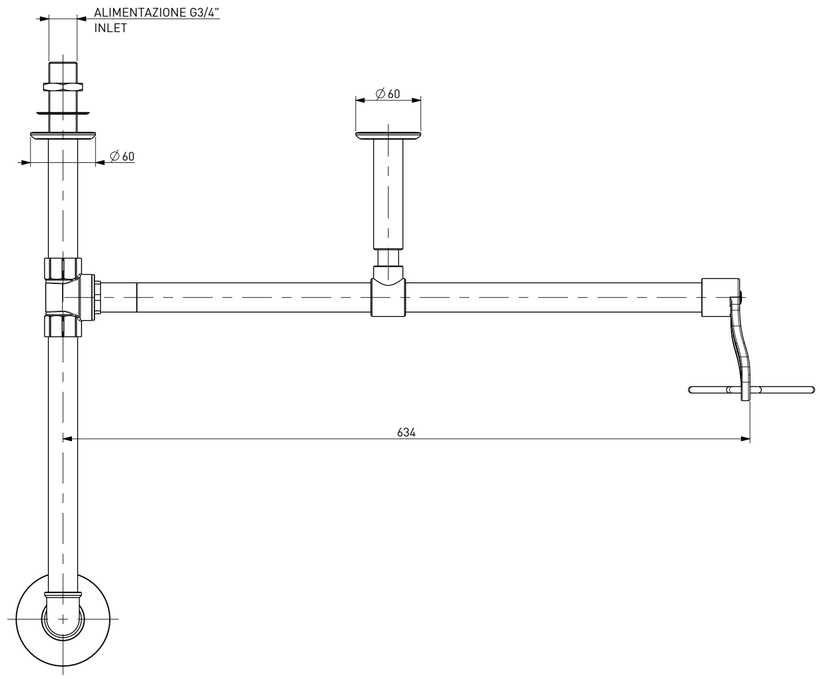

- VERNICE EPOSSIDICA ANTICORROSIVA
- MASSIMA PRESSIONE DI ESERCIZIO: 10 BAR
- PRESSIONE DI TEST: 3 BAR
- MASSIMA TEMPERATURA DI ESERCIZIO: 80 °C
- TUBI E RACCORDI IN OTTONE
- NORMA DI RIFERIMENTO: DIN EN 15154
- PRESSIONE MINIMA DI UTILIZZO: 2 BAR
- PORTATA D'ACQUA TESTATA: 60 L/MIN

- EPOXY COATING ANTI ACID
- MAX OPERATING PRESSURE: 10 BAR
- PRESSURE TESTING: 3 BAR
- MAX OPERATING TEMPERATURE: 80 °C
- PIPES AND FITTINGS ARE MADE IN BRASS
- NORM REFERENCE: DIN EN 15154
- MINIMUM PRESSURE SUPPLY: 2 BAR
- SHOWER HEAD WATER FLOW: 60 L/MIN

CODE	FINISH	NOTES
1100/155-H	ROSSO / RED	
1100/155-G	VERDE / GREEN	
1100/155-D1	GIALLO / YELLOW	RAL 1016

FILE: 1100_155-H	DISEGNO DI PROPRIETA' RISERVATA A TUTTI GLI EFFETTI DI LEGGE	TOF ITALIAN MANUFACTURERS SINCE 1948
ARCHIVIO: //		
REPARTO: MON-L	TOLLERANZE UNI EN ISO 22768-F TRANNE DOVE DIVERSAMENTE INDICATO	QUOTE IMPORTANTI
SCALA: 1:4		n° ESPONENTE DI MODIFICA
MATERIALE: DIVERSI / VARIOUS		
NORMATIVE:		
DIS.N°: 1100/155-H	GRUPPO	
	- DOCCE DI EMERGENZA / EMERGENCY SHOWERS	
- DOCCIA DI EMERGENZA DA PARETE - COMANDO LUNGO		
- WALL MOUNTED EMERGENCY SHOWER - LONG CONTROL		

Rev.	DATA	DESCRIZIONE	DIS.	DEL.	PEZZO GREZZO Kg :	
4	30-06-2020	AGGIORNATA DISTINTA / UPDATE LIST	BR	TD	PEZZO FINITO Kg : 4.718	
PRIMA EMISSIONE: 26-01-1998					DISEGNO STAMPO:	
NOTE:					FORMATO: A2	FOGLIO: 1